WANAT MEBLE

Zaobserwuj *nas* na
Instagramie i *oznacz*
@wanatmeble #wanatmeble

Savona

Masz *pytania?*
Chętnie pomożemy
Jesteśmy tu *dla* **Ciebie!**

+48 794 060 060
+48 790 358 919

www.meble-wanat.pl
biuro@meble-wanat.pl

Savona

WOŹNIKI
Salon firmowy Woźniki
42-289 Woźniki
ul. Dworcowa 51

Godziny otwarcia
pon-pt 10:00-19:00
sobota 10:00-17:00
niedziela han. 10:00-15:00

tel. 530 823 198

KATOWICE
Home Concept Design Park
40-315 Katowice
al. Walentego Roździeńskiego 191

Godziny otwarcia
pon-pt 10:00-19:00
sobota 10:00-18:00
niedziela han. 10:00-16:00

tel. 792 845 487

GLIWICE
Galeria Wnętrz ReForma
44-100 Gliwice
ul. Pszczyńska 192

Godziny otwarcia
pon-pt 10:00-19:00
sobota 10:00-19:00
niedziela han. 10:00-17:00

tel. 575 676 306

TORUŃ
Galeria Wnętrz AMC
87-100 Toruń
ul. Lelewela 33

Godziny otwarcia
pon-pt 10:00-20:00
sobota 10:00-20:00
niedziela han. 10:00-16:00

tel. 881 748 636

WARSZAWA
Domoteka
03-286 Warszawa
ul. Malborska 41

Godziny otwarcia
pon-pt 10:00-21:00
sobota 10:00-21:00
niedziela han. 10:00-19:00

tel. 793 060 060

Savona

WANAT MEBLE

Elementy modelu **Savona**

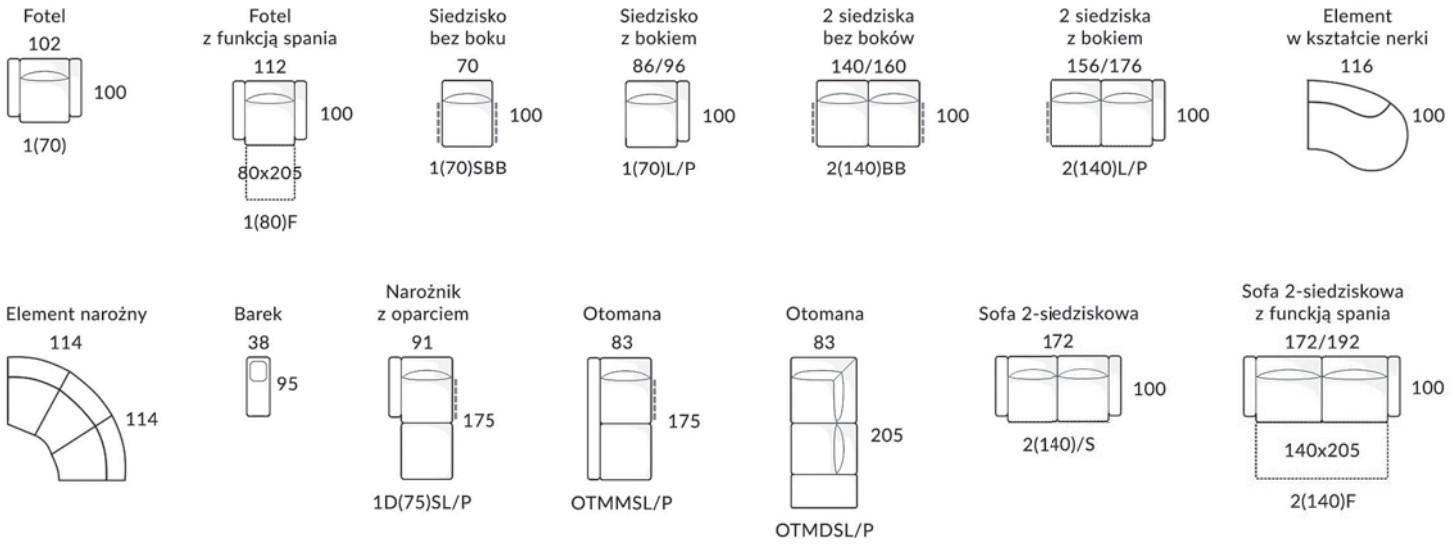

Przykładowe *zestawienia*

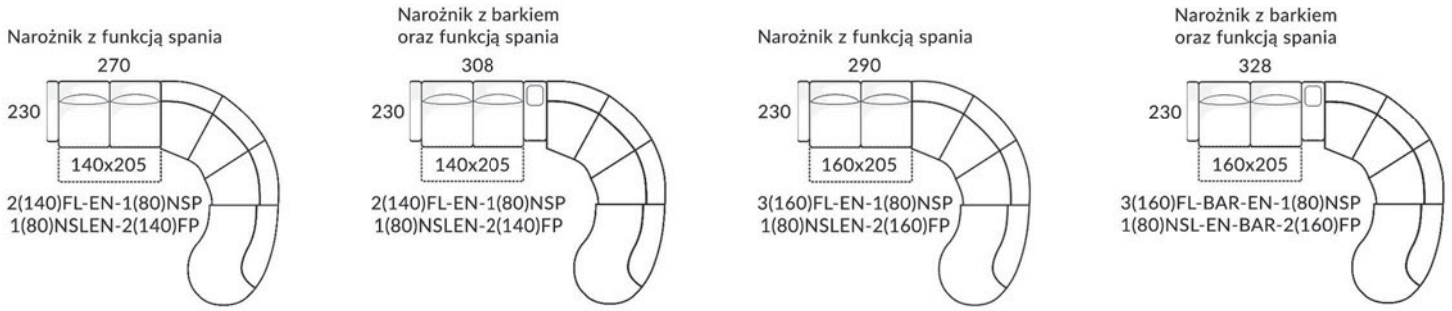

Masz *pytania?*
Chętnie pomożemy
Jesteśmy tu *dla* **Ciebie!**

+48 794 060 060
+48 790 358 919

www.meble-wanat.pl
biuro@meble-wanat.pl